电动车窗/门灯/后视镜系统 I

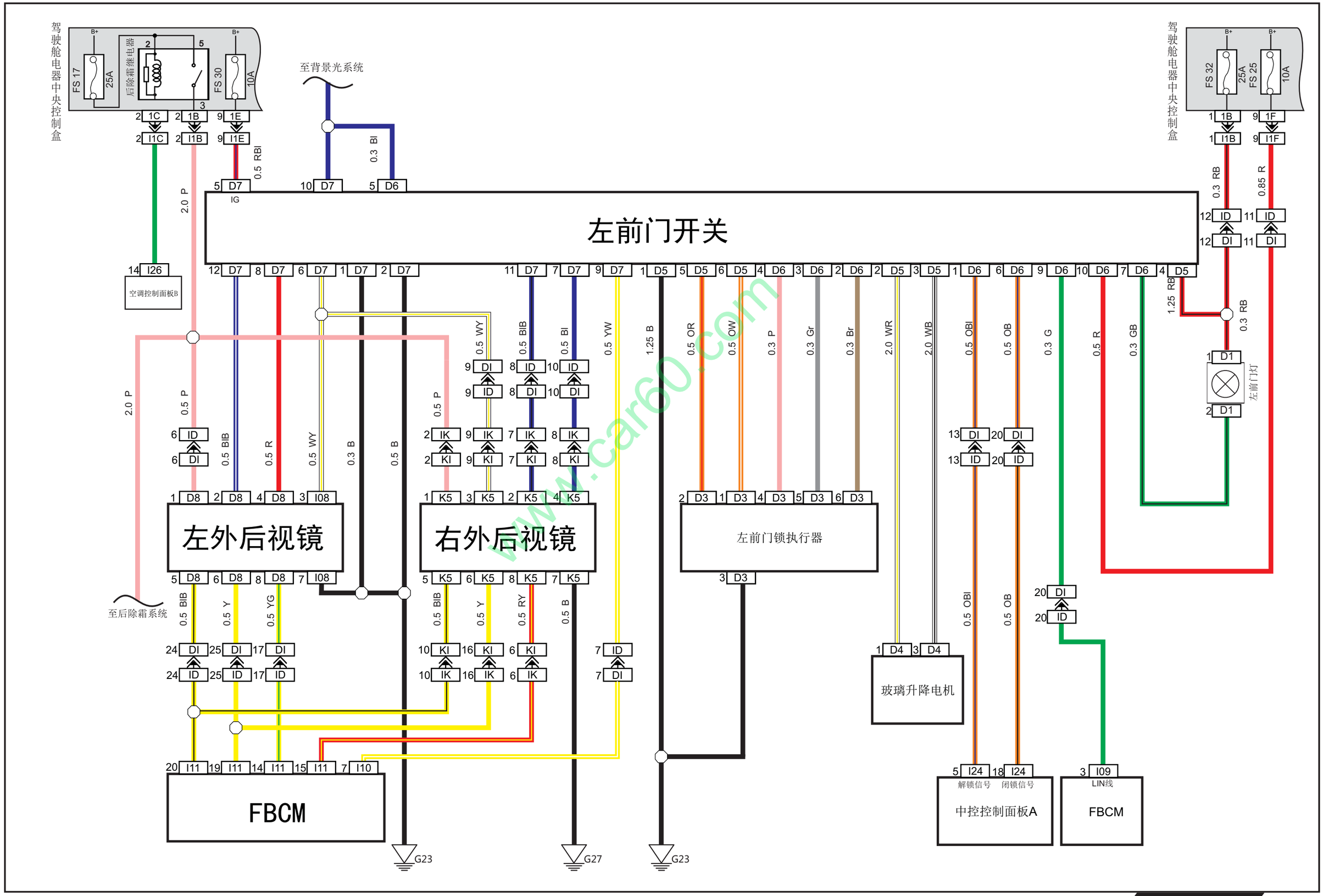

www.car60.com

电动车窗/门灯/后视镜系统Ⅱ

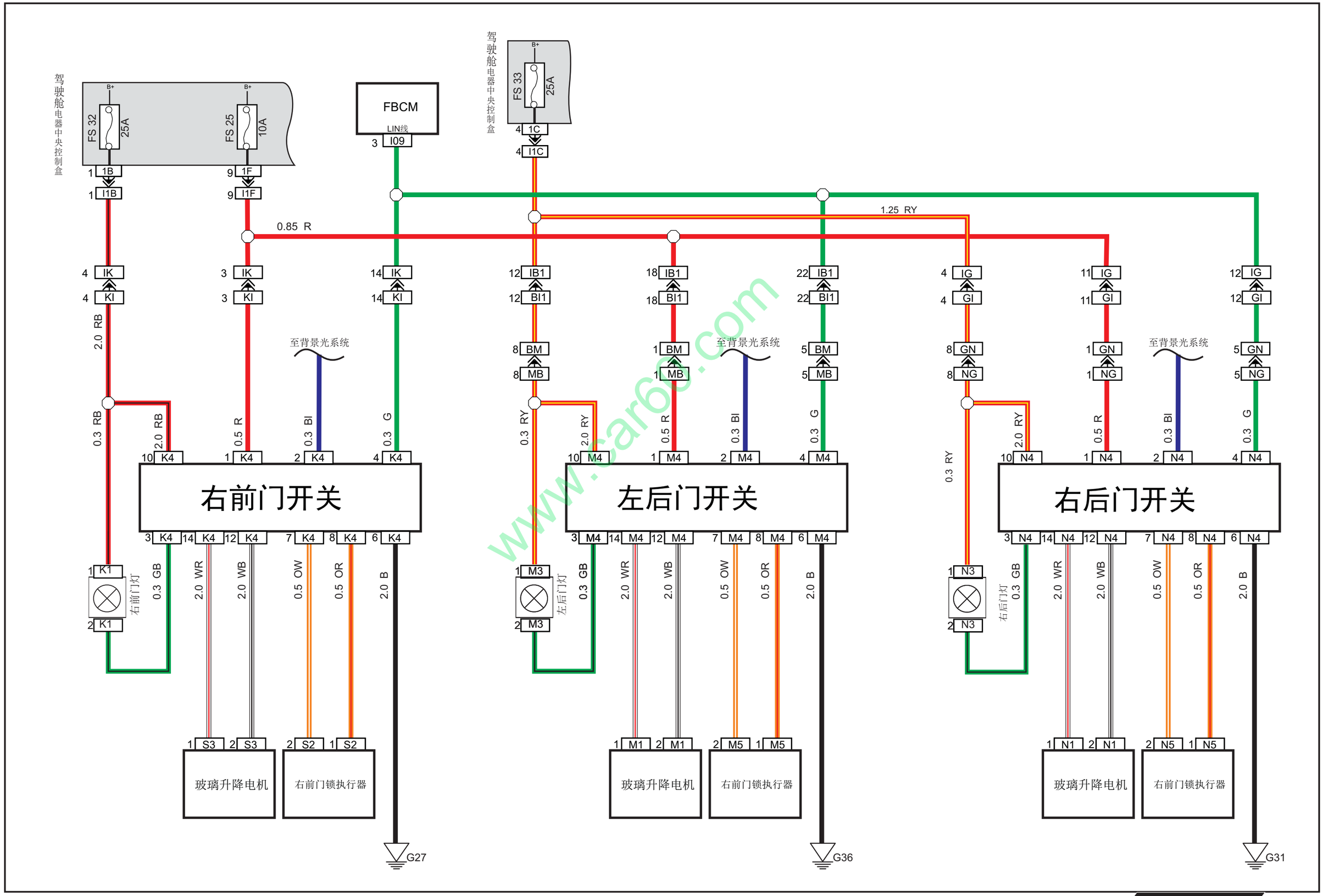

www.car60.com